MECAMAG

ÉTAU MAGNÉTIQUE – EM110

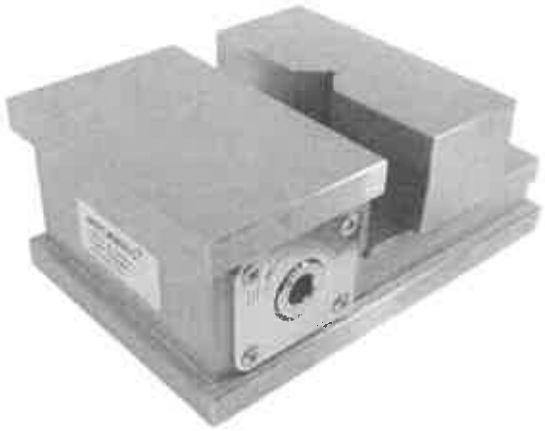

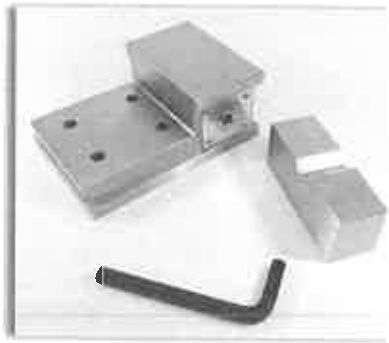

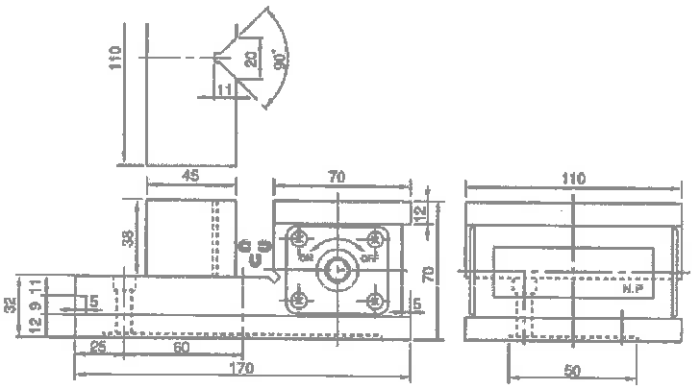

Dimensions en mm				
Référence	longueur	largeur	hauteur	Poids en kg
1002/20/110	170	110	70	7,3

Application : Bridage de pièces ferromagnétiques fragiles ou de formes irrégulières.

Exécution :

- La force de bridage est assurée par un champ magnétique puissant appliqué à la pièce (champ magnétique sur les deux mors et le fond de l'étau)
- Armement par clé six pans (possible sur les deux côtés du mors fixe).
- Force magnétique : la résistance au glissement est de 575 N (57.5 Kg) pour une pièce en acier doux de 30 x 30 x 130 mm et de 480 N (48 Kg) pour une barre diam 30 x 130 mm.

MECAMAG – 180, Rue du Genevois - F-73000 CHAMBERY – Tel 33(0) 479 843 450 – Fax 33(0) 479 843 451
Site : www.mecamag.fr e-mail : mecamag@mecamag.fr