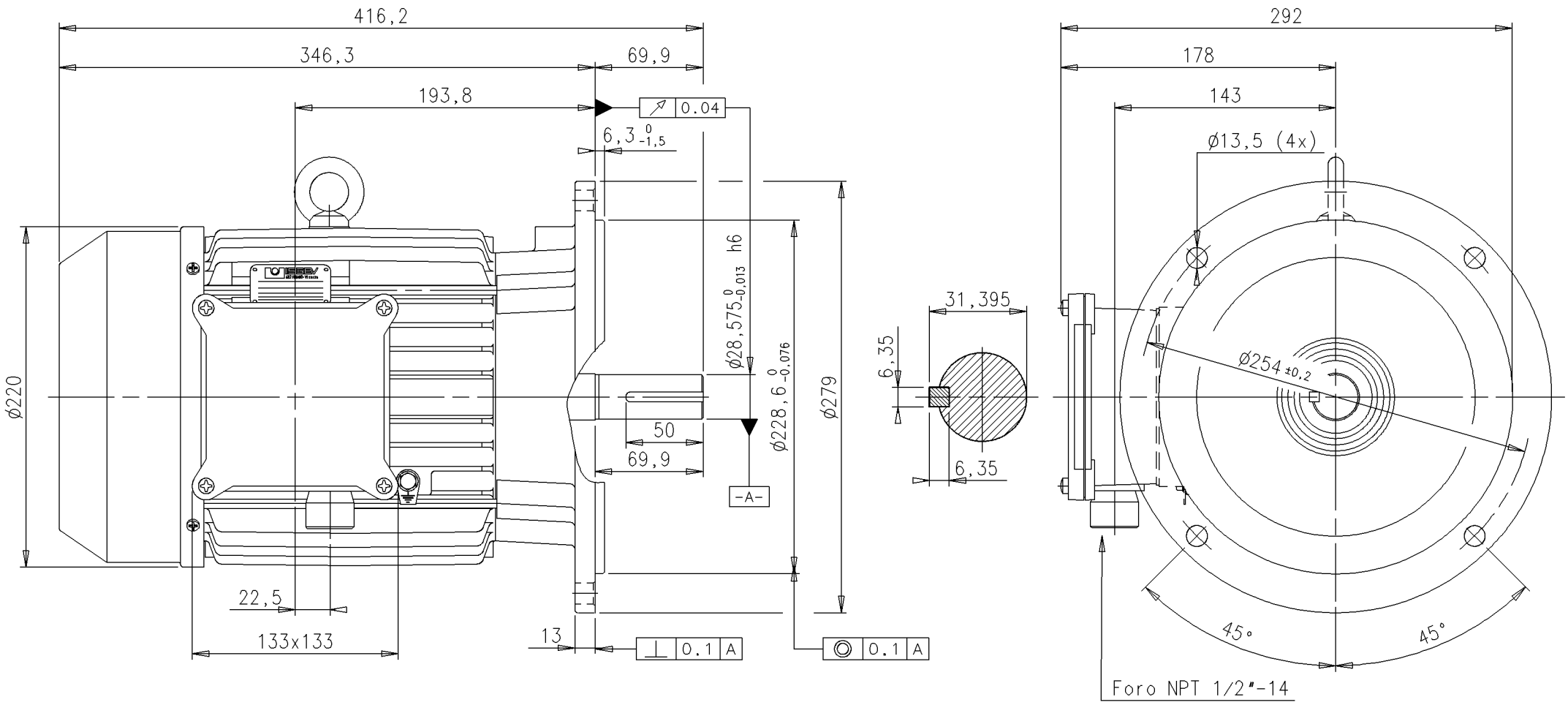

Dimensioni in millimetri

Rev.	Modifiche	Data	Firma

CODICE MATERIA PRIMA

CODICE SEMILAVORATO

Materiale

Trattamenti

MOTORE TIPO 5BS 112 M

Ingombro NEMA FRAME 182-184 D assembly F-1

SCALA

PESI

Grezzo

Finito

Mod. N.

21-01-14	F.I.	
Data	Compilato	Controllato

ISGEV ARZIGNANO-Vicenza

N. 21210014

Rev.

Disegno di proprietà della ISGEV che si riserva i diritti imposti dalle leggi

Cart. N.

Cass. N.